Teleskopske tribine sklopljene; Zaštitna ograda; Nosač

Matija, Željko

Supplement / Prilog

Publication year / Godina izdavanja: **2015**

Permanent link / Trajna poveznica: https://urn.nsk.hr/urn:nbn:hr:128:816117

Rights / Prava: In copyright / Zaštićeno autorskim pravom.

Download date / Datum preuzimanja: **2024-04-25**

VELEUČILIŠTE U KARLOVCU
Karlovac University of Applied Sciences

Repository / Repozitorij:

Repository of Karlovac University of Applied Sciences - Institutional Repository

DIGITALNI AKADEMSKI ARHIVI I REPOZITORIJI

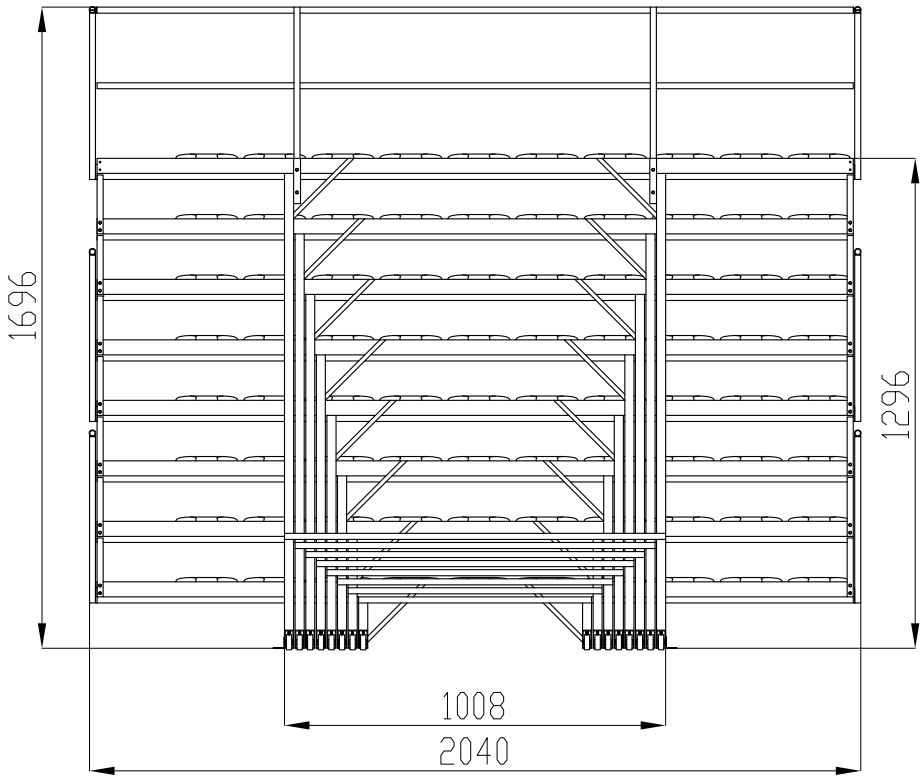

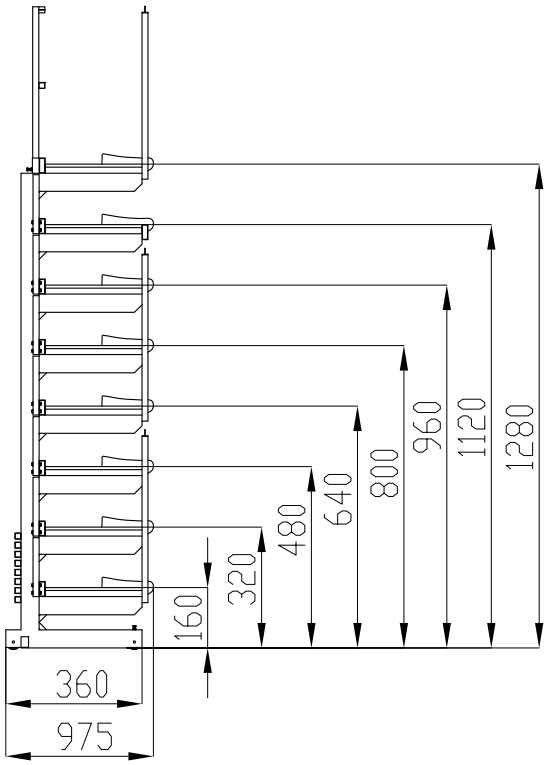

Broj naziva - code							
ISO - TOL							
	Poz.	Naziv dijela	Kom	Norma Crtež br.	Materijal	Dimenzije	Masa
	Napomena :						
		Datum	Ime i prezime	Potpis	VUKA - Karlovac		
	Konstruir.	09/2015.	Željko Matija				
	Crtao	09/2015.	Željko Matija				
	Odobrio						
	Mjerilo: M1:50	Naziv: Teleskopske tribine sklopnjene				Masa:	List: Ukupno:

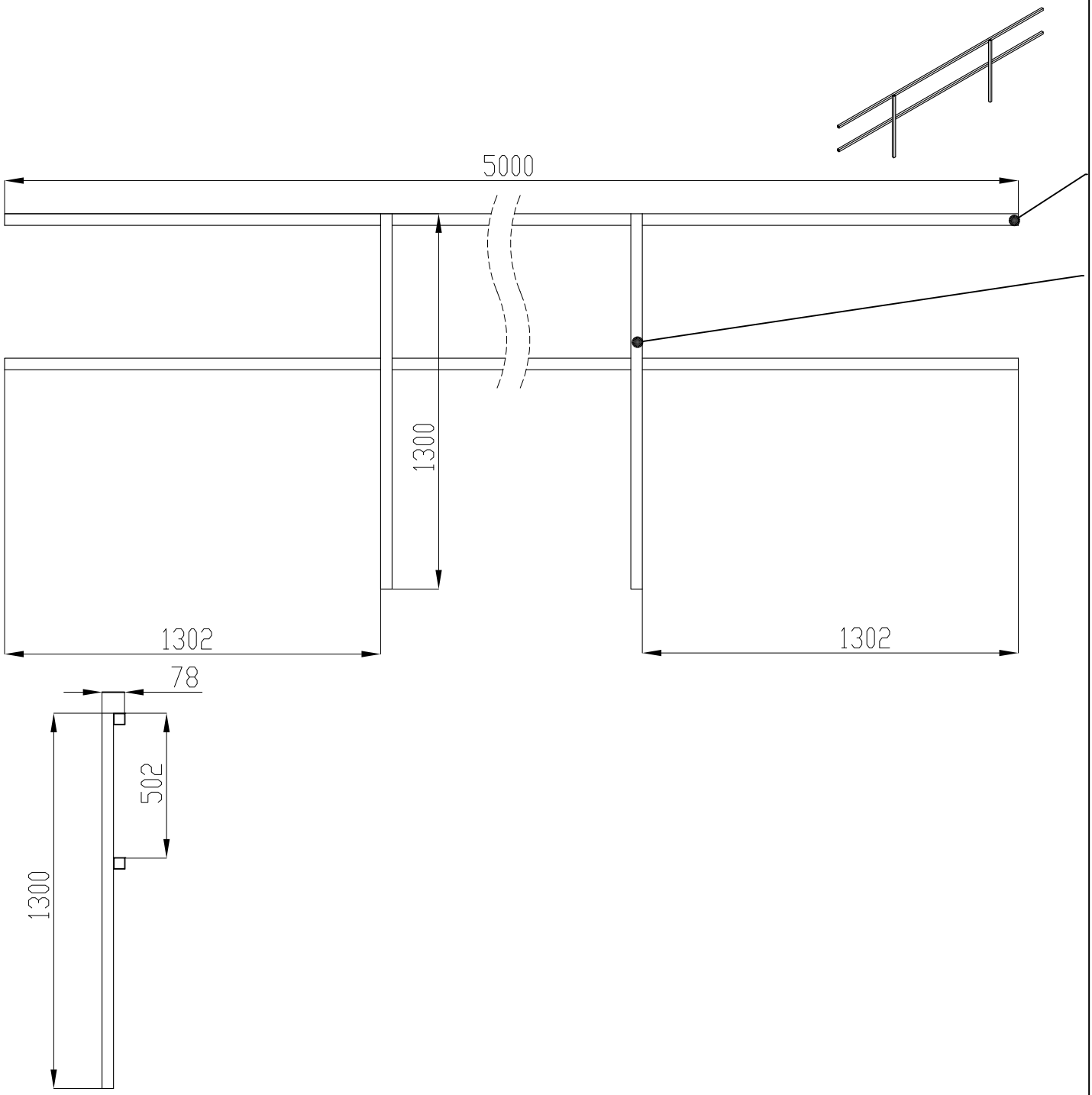

Broj naziva - code							
	2	Čelični profil	2		S235JRG1	40x40x1300	
ISO - TOL	1	Čelični profil	2		S235JRG1	40x40x5000	
	Poz.	Naziv dijela	Kom	Norma Crtež br.	Materijal	Dimenzije	Masa
	Napomena : Svi spojevi čeličnih profila su zavareni a=3mm						

	Datum	Ime i prezime	Potpis	
Konstruir.	09/2015.	Željko Matija		VUKA - Karlovac
Crtao	09/2015.	Željko Matija		
Odobrio				

Mjerilo: M1:20	Naziv: Zaštitna ograda	Masa:	List:
			Ukupno:

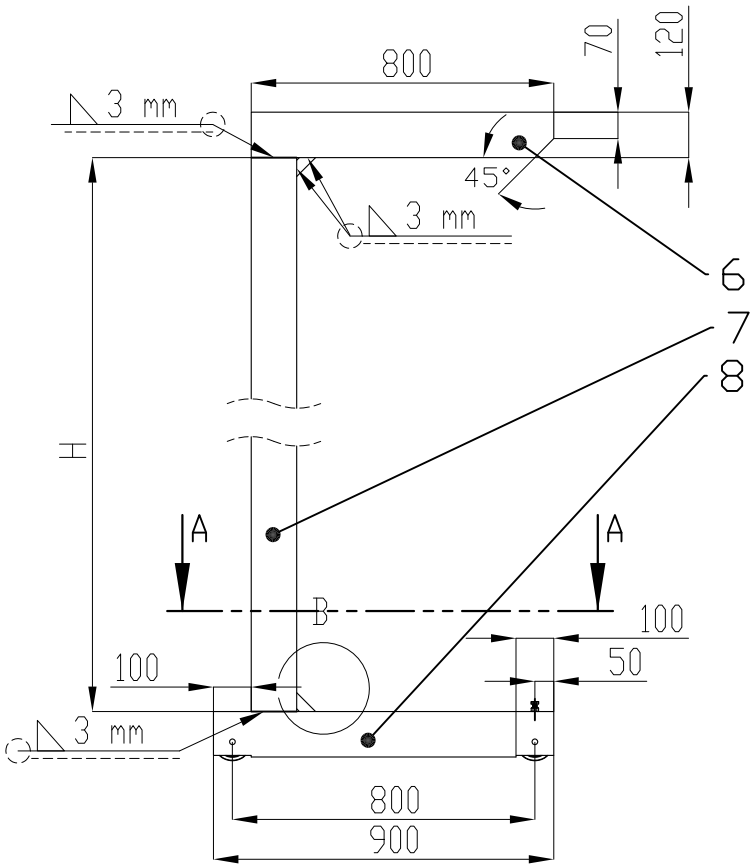

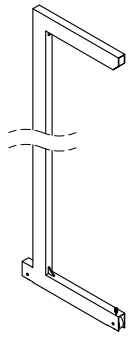

Presjek C-C

Mjerilo 1 : 2

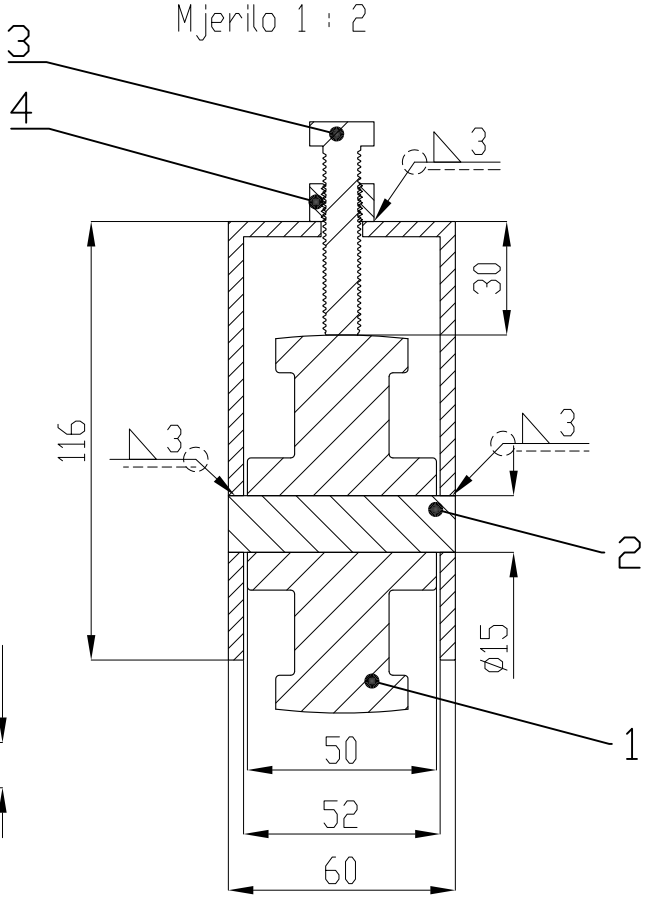

Detalj C-C
Mjerilo M1 : 2

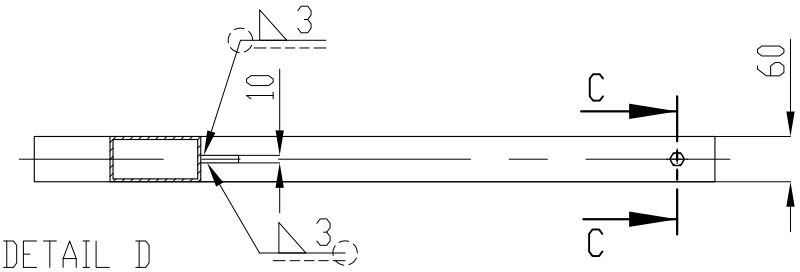

DETAIL D
SCALE 1 : 5

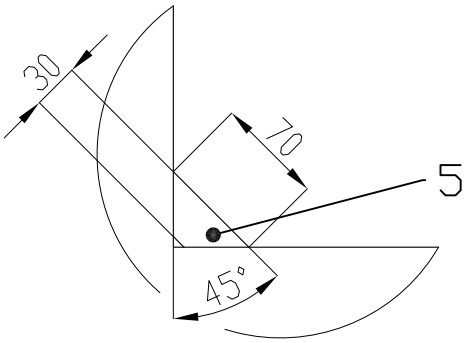

Dimenzija H mjenja se prema broju nosača:

1 - H=100 mm
2 - H=500 mm
3 - H=900 mm
4 - H=1300 mm
5 - H=1700 mm
6 - H=2100 mm
7 - H=2500 mm
8 - H=2900 mm

Ostale kote ostaju iste!

Poz.	Naziv dijela	Kom	Norma Crtež br.	Materijal	Dimenzije	Masa
8	Čelični profil			S235JRG1	120x60x900	
7	Čelični profil	1		S235JRG1	120x60	
6	Čelični profil	1		S235JRG1	120x60x800	
5	Kutno ojačanje	2		S235JRG1	70x30 45°	
4	Matica	1			M10	
3	Vijak	1			M10x50	
2	Osovina kotača	2		S235JRG1	Ø15x40	
1	Sinkro kotač 100x35-DDS	2			100x35x15	

Napomena : Svi spojevi čeličnih profila zavareni a=3mm

Broj naziva - code

ISO - TOL

	Datum	Ime i prezime	Potpis
Konstruir.	09/2015.	Željko Matija	
Crtao	09/2015.	Željko Matija	
Odobrio			

VUKA - Karlovac

Mjerilo: M1:20

Naziv: Nosač

Masa:

List:

Ukupno: